3506

AC-Axiallüfter

ebm-papst St. Georgen GmbH & Co. KG
Hermann-Papst-Str. 1
D-78112 St. Georgen
Phone +49 (0) 7724 81-0
Fax +49 (0) 7724 81-1309
info2@de.ebmpapst.com
www.ebmpapst.com

Nenndaten

Typ	**3506**	
Phase		1~
Nennspannung	VAC	115
Frequenz	Hz	60
Drehzahl	min^{-1}	2600
Leistungsaufnahme	W	8,0
Min. Umgebungstemperatur	°C	-40
Max. Umgebungstemperatur	°C	95
Volumenstrom	m^3/h	73
Schallleistungspegel	B	4,7
Schalldruckpegel	dB(A)	36

mb = Max. Belastung · mw = Max. Wirkungsgrad · fb = Freiblasend · kv = Kundenvorgabe · kg = Kundengerät
Änderungen vorbehalten

AC-Axiallüfter

Technische Beschreibung

Masse	0,420 kg
Abmessungen	92 x 92 x 38 mm
Material Laufrad	Stahlblech, schwarz lackiert
Material Gehäuse	Aluminium Druckguss
Bestell-Nr.	9244014730
Förderrichtung	Über Stege blasend
Drehrichtung	Rechts, auf Rotor gesehen
Lagerung	Kugellager
Lebensdauer L10 bei 40 °C	62500 h
Lebensdauer L10 bei max. Temperatur	17500 h
Anschlussleitung	Über 2 Einzellitzen AWG 18 Erdungsöse M4 x 8
Motorschutz	Geschützt gegen Überlastung durch Impedansschutz
Zulassung	VDE, CSA, UL, CE

ebm-papst St. Georgen GmbH & Co. KG · Hermann-Papst-Str. 1 · D-78112 St. Georgen · Phone +49 (0) 7724 81-0 · Fax +49 (0) 7724 81-1309 · info2@de.ebmpapst.com · www.ebmpapst.com

Produktzeichnung

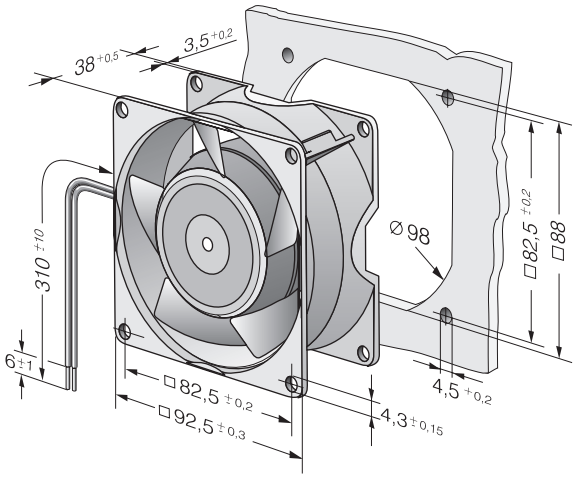

ebm-papst St. Georgen GmbH & Co. KG · Hermann-Papst-Str. 1 · D-78112 St. Georgen · Phone +49 (0) 7724 81-0 · Fax +49 (0) 7724 81-1309 · info2@de.ebmpapst.com · www.ebmpapst.com

Kennlinien: Luftleistung

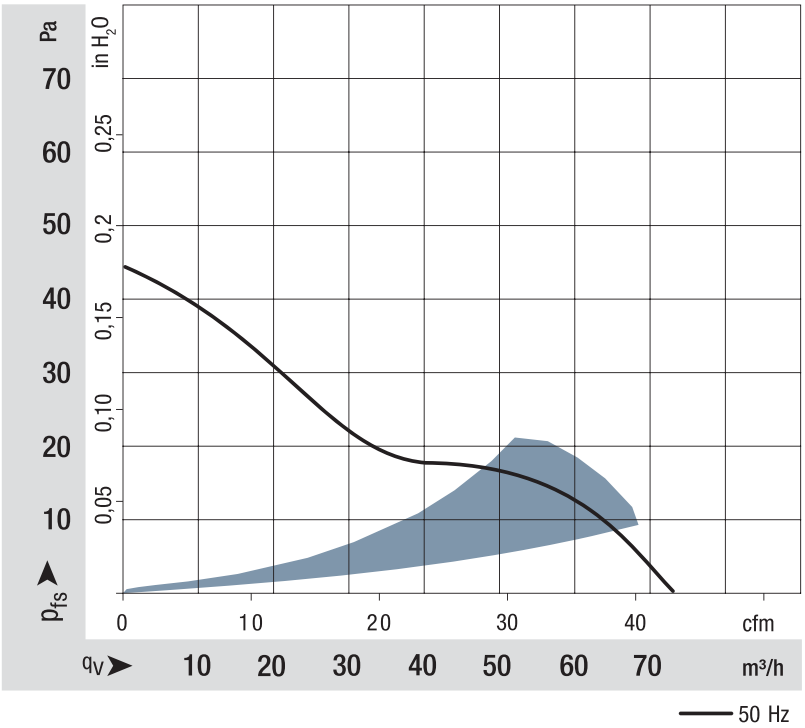

ebm-papst St. Georgen GmbH & Co. KG · Hermann-Papst-Str. 1 · D-78112 St. Georgen · Phone +49 (0) 7724 81-0 · Fax +49 (0) 7724 81-1309 · info2@de.ebmpapst.com · www.ebmpapst.com