8830 TA

AC-Axiallüfter

ebm-papst St. Georgen GmbH & Co. KG
Hermann-Papst-Str. 1
D-78112 St. Georgen
Phone +49 (0) 7724 81-0
Fax +49 (0) 7724 81-1309
info2@de.ebmpapst.com
www.ebmpapst.com

Nenndaten

Typ	8830 TA	
Phase		1~
Nennspannung	VAC	115
Frequenz	Hz	60
Drehzahl	min^{-1}	1850
Leistungsaufnahme	W	8,0
Min. Umgebungstemperatur	°C	-10
Max. Umgebungstemperatur	°C	80
Volumenstrom	m^3/h	26
Schalldruckpegel	dB(A)	18

mb = Max. Belastung · mw = Max. Wirkungsgrad · fb = Freiblasend · kv = Kundenvorgabe · kg = Kundengerät
Änderungen vorbehalten

AC-Axiallüfter

Technische Beschreibung

Masse	0,370 kg
Abmessungen	76 Ø x 37 mm
Material Laufrad	Metall
Förderrichtung	Über Montagebügel saugend.
Drehrichtung	Rechts, auf Rotor gesehen
Lagerung	Sintec - Gleitlagersystem
Lebensdauer L10 bei 40 °C	62500 h
Lebensdauer L10 bei max. Temperatur	25000 h
Anschlussleitung	2 Einzellitzen AWG 28, TR 64
Motorschutz	Geschützt gegen Überlastung durch Impedansschutz
Zulassung	VDE, CSA, UL, CE

ebm-papst St. Georgen GmbH & Co. KG · Hermann-Papst-Str. 1 · D-78112 St. Georgen · Phone +49 (0) 7724 81-0 · Fax +49 (0) 7724 81-1309 · info2@de.ebmpapst.com · www.ebmpapst.com

Produktzeichnung

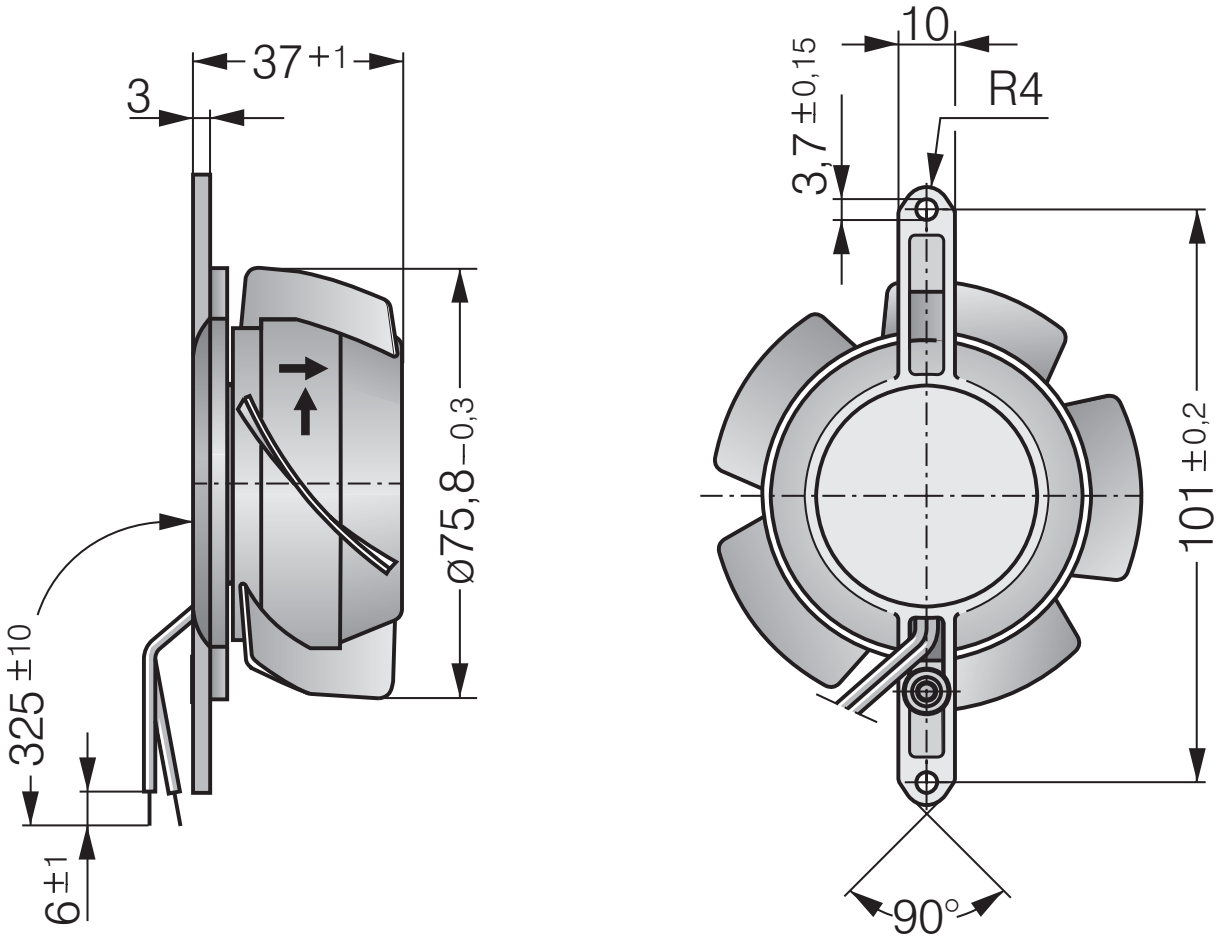

ebm-papst St. Georgen GmbH & Co. KG · Hermann-Papst-Str. 1 · D-78112 St. Georgen · Phone +49 (0) 7724 81-0 · Fax +49 (0) 7724 81-1309 · info2@de.ebmpapst.com · www.ebmpapst.com