**4114 N/2H8P**

# DC-Axiallüfter

**ebm-papst St. Georgen GmbH & Co. KG**
Hermann-Papst-Str. 1
D-78112 St. Georgen
Phone +49 (0) 7724 81-0
Fax +49 (0) 7724 81-1309
info2@de.ebmpapst.com
www.ebmpapst.com

## Nenndaten

| Typ | 4114 N/2H8P | |
|---|---|---|
| Nennspannung | VDC | 24 |
| Nennspannungsbereich | VDC | 16 .. 30 |
| Drehzahl | $min^{-1}$ | 11000 |
| Leistungsaufnahme | W | 120 |
| Min. Umgebungstemperatur | °C | -20 |
| Max. Umgebungstemperatur | °C | 75 |
| Volumenstrom | $m^3/h$ | 570 |
| Schallleistungspegel | B | 8,9 |
| Schalldruckpegel | dB(A) | 78 |

mb = Max. Belastung · mw = Max. Wirkungsgrad · fb = Freiblasend · kv = Kundenvorgabe · kg = Kundengerät
Änderungen vorbehalten

## Technische Beschreibung

| | |
|---|---|
| **Allgemeine Beschreibung** | Leistungsaufnahme freiblasend, im Betriebspunkt können diese Werte deutlich höher sein. |
| **Material Laufrad** | Glasfaserverstärkter Kunststoff (PA) |
| **Masse** | 0,425 kg |
| **Abmessungen** | 119 x 119 x 38 mm |
| **Material Gehäuse** | Aluminium Druckguss |
| **Förderrichtung** | Über Stege saugend |
| **Drehrichtung** | Rechts, auf Rotor gesehen |
| **Lagerung** | Kugellager |
| **Lebensdauer L10 bei 40 °C** | 55000 h |
| **Lebensdauer L10 bei max. Temperatur** | 22500 h |
| **Anschlussleitung** | Einzellitzen AWG 20, Sensor- und Steuerlitzen AWG 22, UL 1007, TR 64, abisoliert und verzinnt. |
| **Motorschutz** | Geshützt gegen Verpolung und Blockieren. |
| **Option** | Weiter Ein- und Ausgänge |



ebm-papst St. Georgen GmbH & Co. KG · Hermann-Papst-Str. 1 · D-78112 St. Georgen · Phone +49 (0) 7724 81-0 · Fax +49 (0) 7724 81-1309 · info2@de.ebmpapst.com · www.ebmpapst.com

## Produktzeichnung

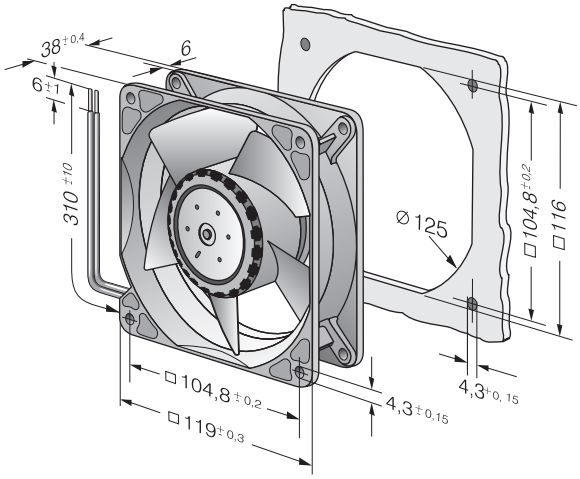




ebm-papst St. Georgen GmbH & Co. KG · Hermann-Papst-Str. 1 · D-78112 St. Georgen · Phone +49 (0) 7724 81-0 · Fax +49 (0) 7724 81-1309 · info2@de.ebmpapst.com · www.ebmpapst.com

## Kennlinien: Luftleistung

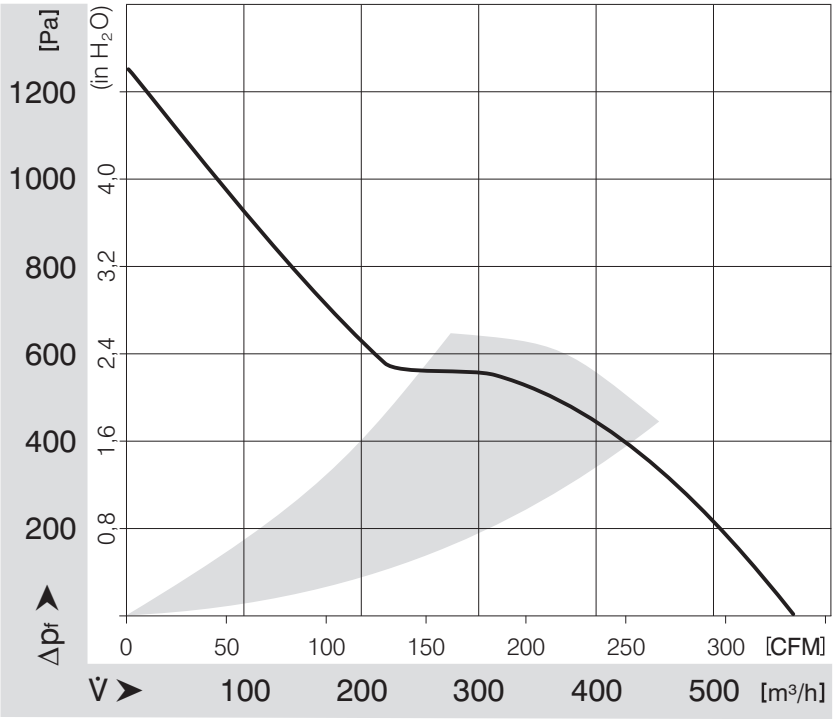




ebm-papst St. Georgen GmbH & Co. KG · Hermann-Papst-Str. 1 · D-78112 St. Georgen · Phone +49 (0) 7724 81-0 · Fax +49 (0) 7724 81-1309 · info2@de.ebmpapst.com · www.ebmpapst.com