DC-Axiallüfter

ebm-papst St. Georgen GmbH & Co. KG
Hermann-Papst-Str. 1
D-78112 St. Georgen
Phone +49 (0) 7724 81-0
Fax +49 (0) 7724 81-1309
info2@de.ebmpapst.com
www.ebmpapst.com

Nenndaten

Typ	414 FH	
Nennspannung	VDC	24
Nennspannungsbereich	VDC	21.6 .. 26.4
Drehzahl	min^{-1}	6000
Leistungsaufnahme	W	0,9
Min. Umgebungstemperatur	°C	-20
Max. Umgebungstemperatur	°C	70
Volumenstrom	m^3/h	9
Schallleistungspegel	B	4,4
Schalldruckpegel	dB(A)	26,0

mb = Max. Belastung · mw = Max. Wirkungsgrad · fb = Freiblasend · kv = Kundenvorgabe · kg = Kundengerät
Änderungen vorbehalten

Technische Beschreibung

Masse	0,017 kg
Abmessungen	40 x 40 x 10 mm
Material Laufrad	Glasfaserverstärkter Kunststoff PA
Material Gehäuse	Glasfaserverstärkter Kunstsoff PBT
Förderrichtung	Über Stege blasend
Drehrichtung	Links, auf Rotor gesehen
Lagerung	Sintec-Gleitlager
Lebensdauer L10 bei 20 °C	45000 h
Lebensdauer L10 bei 60 °C	17500 h
Anschlussleitung	Einzellitzen AWG 28, TR 64, abisoliert und verzinnt.
Motorschutz	Geschützt gegen Verpolung und Blockieren.
Zulassung	VDE, CSA, UL
Option	Mögliche Sonderausführungen: Tachosignal Go / No Go Alarm Feuchteschutz

ebm-papst St. Georgen GmbH & Co. KG · Hermann-Papst-Str. 1 · D-78112 St. Georgen · Phone +49 (0) 7724 81-0 · Fax +49 (0) 7724 81-1309 · info2@de.ebmpapst.com · www.ebmpapst.com

Produktzeichnung

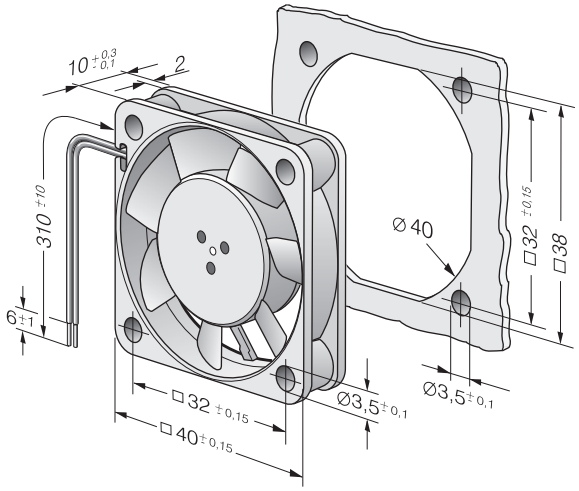

ebm-papst St. Georgen GmbH & Co. KG · Hermann-Papst-Str. 1 · D-78112 St. Georgen · Phone +49 (0) 7724 81-0 · Fax +49 (0) 7724 81-1309 · info2@de.ebmpapst.com · www.ebmpapst.com

Kennlinien: Luftleistung

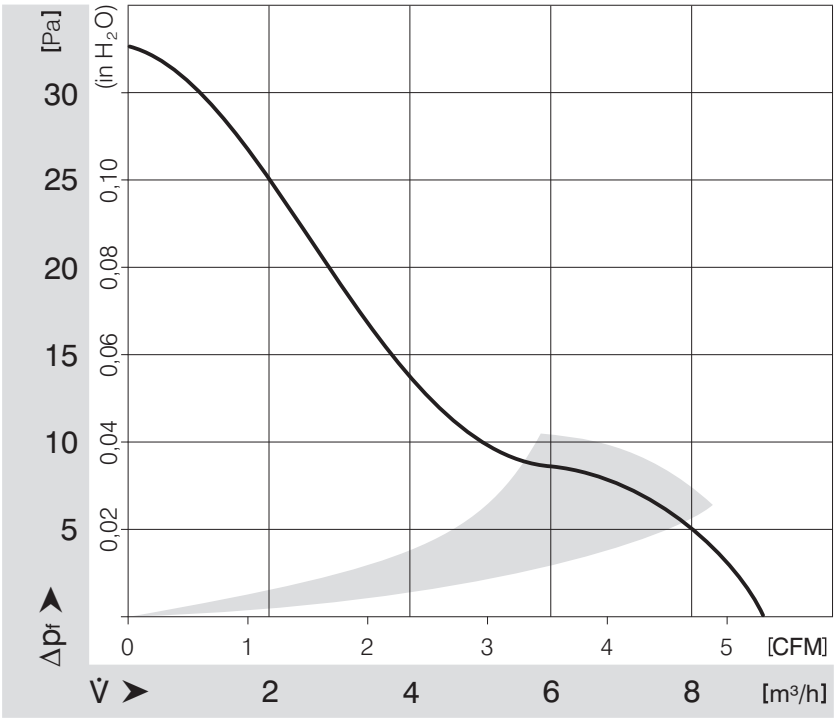

ebm-papst St. Georgen GmbH & Co. KG · Hermann-Papst-Str. 1 · D-78112 St. Georgen · Phone +49 (0) 7724 81-0 · Fax +49 (0) 7724 81-1309 · info2@de.ebmpapst.com · www.ebmpapst.com