6424 H

DC-Axiallüfter

ebm-papst St. Georgen GmbH & Co. KG
Hermann-Papst-Str. 1
D-78112 St. Georgen
Phone +49 (0) 7724 81-0
Fax +49 (0) 7724 81-1309
info2@de.ebmpapst.com
www.ebmpapst.com

Nenndaten

Typ	6424 H	
Nennspannung	VDC	24
Nennspannungsbereich	VDC	12 .. 28
Drehzahl	min^{-1}	4000
Leistungsaufnahme	W	26,0
Min. Umgebungstemperatur	°C	-20
Max. Umgebungstemperatur	°C	55
Volumenstrom	m^3/h	480
Schallleistungspegel	B	7,1
Schalldruckpegel	dB(A)	63

mb = Max. Belastung · mw = Max. Wirkungsgrad · fb = Freiblasend · kv = Kundenvorgabe · kg = Kundengerät
Änderungen vorbehalten

DC-Axiallüfter

Technische Beschreibung

Allgemeine Beschreibung	Gehäuse mit Erdungsöse für Schraube M4 x 8 (Torx) Leistungsaufnahme freiblasend, im Betriebspunkt können diese Werte deutlich höher sein.
Masse	0,760 kg
Abmessungen	172 x 150 x 51 mm
Material Laufrad	Glasfaserverstärkter Kunststoff (PA)
Material Gehäuse	Aluminium Druckguss
Förderrichtung	Über Stege blasend
Drehrichtung	Links, auf Rotor gesehen
Lagerung	Kugellager
Lebensdauer L10 bei 40 °C	70000 h
Lebensdauer L10 bei max. Temperatur	50000 h
Anschlussleitung	Flachstecker 3,0 x 0,5 mm.
Motorschutz	Geschützt gegen Verpolung und Blockieren.
Blockierschutz	Elektronische Blockiersicherung, mit elektronischer Motorstrombegrenzung in der Anlaufphase und bei blockiertem Rotor.
Zulassung	VDE, CSA, UL, CE
Option	Tachosignal

ebm-papst St. Georgen GmbH & Co. KG · Hermann-Papst-Str. 1 · D-78112 St. Georgen · Phone +49 (0) 7724 81-0 · Fax +49 (0) 7724 81-1309 · info2@de.ebmpapst.com · www.ebmpapst.com

Produktzeichnung

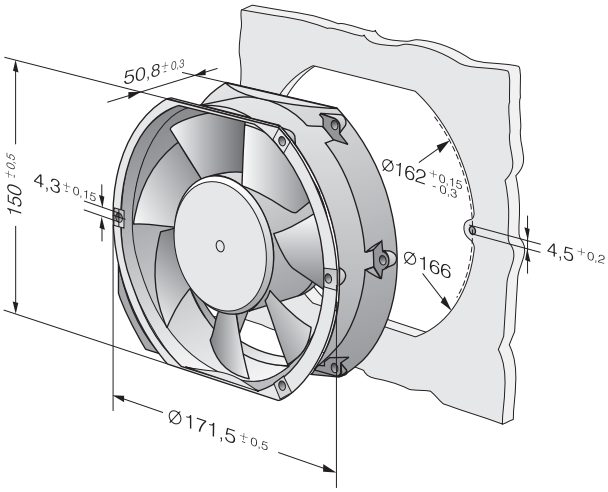

ebm-papst St. Georgen GmbH & Co. KG · Hermann-Papst-Str. 1 · D-78112 St. Georgen · Phone +49 (0) 7724 81-0 · Fax +49 (0) 7724 81-1309 · info2@de.ebmpapst.com · www.ebmpapst.com

Kennlinien: Luftleistung

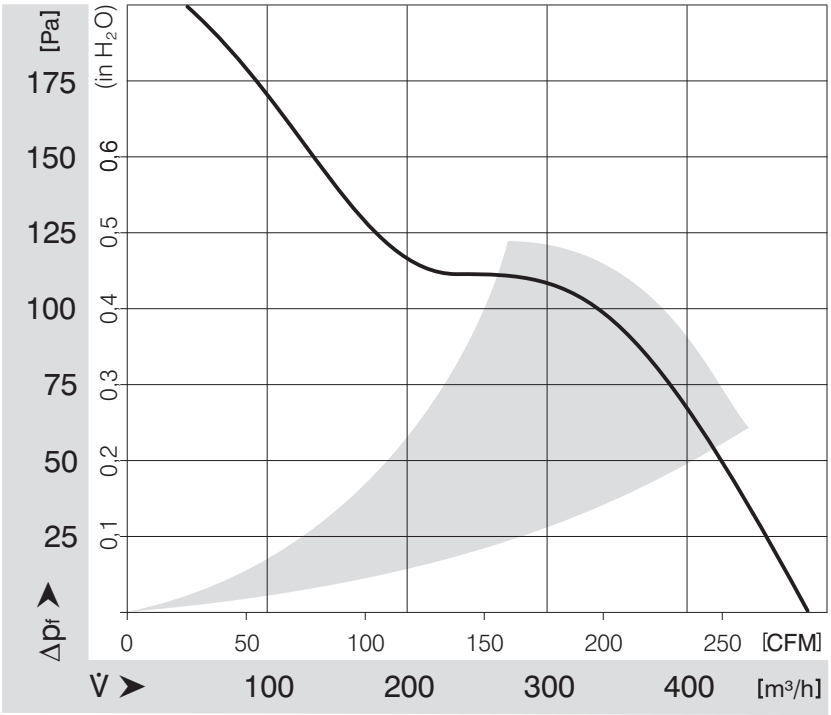

ebm-papst St. Georgen GmbH & Co. KG · Hermann-Papst-Str. 1 · D-78112 St. Georgen · Phone +49 (0) 7724 81-0 · Fax +49 (0) 7724 81-1309 · info2@de.ebmpapst.com · www.ebmpapst.com