DV 4114 N

DC-Diagonallüfter

gesichelte Flügel (S-Reihe)

ebm-papst St. Georgen GmbH & Co. KG
Hermann-Papst-Str. 1
D-78112 St. Georgen
Phone +49 (0) 7724 81-0
Fax +49 (0) 7724 81-1309
info2@de.ebmpapst.com
www.ebmpapst.com

Nenndaten

Typ	DV 4114 N	
Nennspannung	VDC	24
Nennspannungsbereich	VDC	16 .. 30
Drehzahl	min^{-1}	6000
Leistungsaufnahme	W	20,5
Min. Umgebungstemperatur	°C	-20
Max. Umgebungstemperatur	°C	65
Volumenstrom	m^3/h	280
Schallleistungspegel	B	6,9
Schalldruckpegel	dB(A)	61

mb = Max. Belastung · mw = Max. Wirkungsgrad · fb = Freiblasend · kv = Kundenvorgabe · kg = Kundengerät
Änderungen vorbehalten

DC-Diagonallüfter

gesichelte Flügel (S-Reihe)

Technische Beschreibung

Allgemeine Beschreibung	* Leistungsaufnahme freiblasend, im Betriebspunkt können diese Werte deutlich höher sein.
Material Gehäuse	Glasfaserverstärkter Kunststoff (PBT)
Material Laufrad	Glasfaserverstärkter Kunststoff (PA)
Masse	0,375 kg
Abmessungen	119 x 119 x 38 mm
Förderrichtung	Über Stege blasend
Drehrichtung	Links, auf Rotor gesehen
Lagerung	Kugellager
Lebensdauer L10 bei 40 °C	70000 h
Lebensdauer L10 bei max. Temperatur	40000 h
Anschlussleitung	Einzellitzen AWG 22, TR 64, abisoliert und verzinnt.
Motorschutz	Geschützt gegen Verpolung und Blockieren.
Blockierschutz	Mit elektronischem Blockier- und Überlastschutz
Zulassung	VDE, CSA, UL, CE
Option	Tachosignal

ebm-papst St. Georgen GmbH & Co. KG · Hermann-Papst-Str. 1 · D-78112 St. Georgen · Phone +49 (0) 7724 81-0 · Fax +49 (0) 7724 81-1309 · info2@de.ebmpapst.com · www.ebmpapst.com

DC-Diagonallüfter

gesichelte Flügel (S-Reihe)

Produktzeichnung

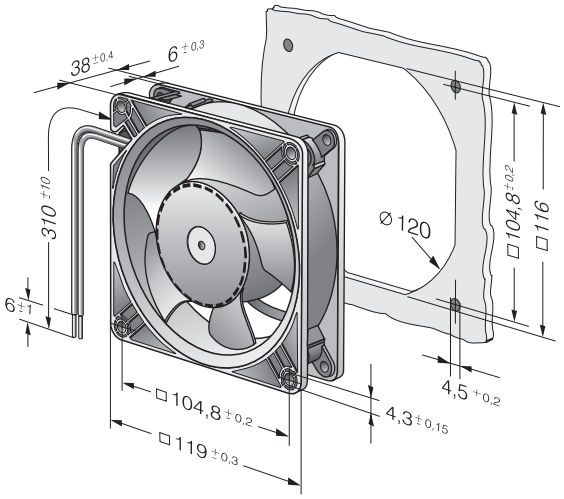

ebm-papst St. Georgen GmbH & Co. KG · Hermann-Papst-Str. 1 · D-78112 St. Georgen · Phone +49 (0) 7724 81-0 · Fax +49 (0) 7724 81-1309 · info2@de.ebmpapst.com · www.ebmpapst.com

DC-Diagonallüfter

gesichelte Flügel (S-Reihe)

Kennlinien: Luftleistung

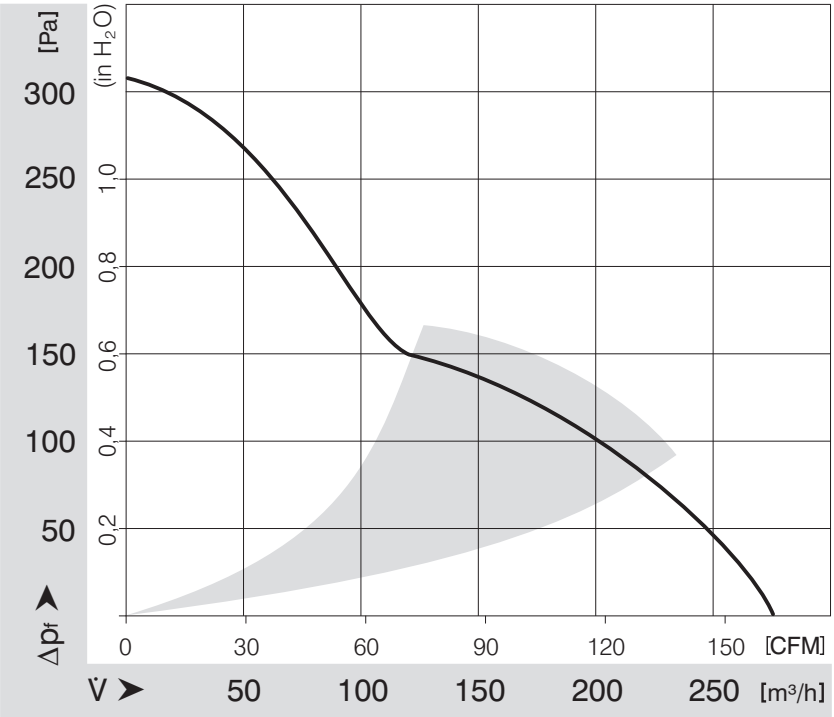

ebm-papst St. Georgen GmbH & Co. KG · Hermann-Papst-Str. 1 · D-78112 St. Georgen · Phone +49 (0) 7724 81-0 · Fax +49 (0) 7724 81-1309 · info2@de.ebmpapst.com · www.ebmpapst.com